ELENA
EIDEN Group Company

ＥＡ４０００－５０ＳＡ

広帯域リニア電力増幅器

■増幅部 RF Power Amplifier Specification

周波数帯域	*Frequency Range*	２ＧＨｚ～４ＧＨｚ
定格出力	*Rated Output Power*	５０Ｗ min. @１dB利得抑圧レベル *1dB Gain Compression*
動作モード	*Amplitude Mode*	Ａ級-リニア増幅特性 *Class A Linear*
利得	*Gain*	４７ｄＢ min.
帯域内利得偏差	*Gain flatness*	±２ｄＢ max.
インピーダンス	*Impedance*	公称 ５０Ω
ハーモニクス	*Harmonic Distortion*	−２０dBc max. 定格出力時 *at 50W*
スプリアス	*Spurious*	−７０dBc max. 定格出力時 *at 50W*
ＶＳＷＲ	*RF Input*	２．０：１ max. 参考
	RF Output	２．０：１ max. 参考
入力コネクタ	*RF Input Connector*	N-Female (Front Panel)
出力コネクタ	*RF Output Connector*	N-Female (Front Panel)
標準入力レベル	*Input level for Rated Output Power*	＋０ｄＢｍ

■保護機能 Protection

温度保護	*Temp. Alarm*	温度上昇アラーム *Overheat Alarm*
電源異常保護	*Power Supply Alarm*	電源異常アラーム *DC Voltage / Current Alarm*
過出力保護	*Forward Over*	有 *Overload Protection*
過反射保護	*Reflection Over*	有 *Reflection Over Protection*
インターロック	*Safety Interlock*	BNC－Connector (Rear Panel)

■リモート Remote

リモートコントロール	*Remote Interfaces*	―

■一般 General

冷却方式	*Cooling*	強制空冷 *Air cooling with blower*
電源電圧	*AC Supply Voltage*	１００Ｖ ＡＣ ±１０％ ５０-６０Ｈｚ
電源電流	*Rated Current*	１０Ａ at １００Ｖ ＡＣ
重量	*Weight*	約２５ｋｇ
外観	*Dimensions*	Ｗ４８０×Ｄ５００×Ｈ１３２．５mm (EIA 3U)
環境	*Conditions*	動作周囲温度 ０～+３５℃ *Ambient operating temperatures*
		保存温度 −１５～+６５℃ *Storage temperature*
		湿度 １５～８５％ *Humidity*
		結露がないこと *No condensation*

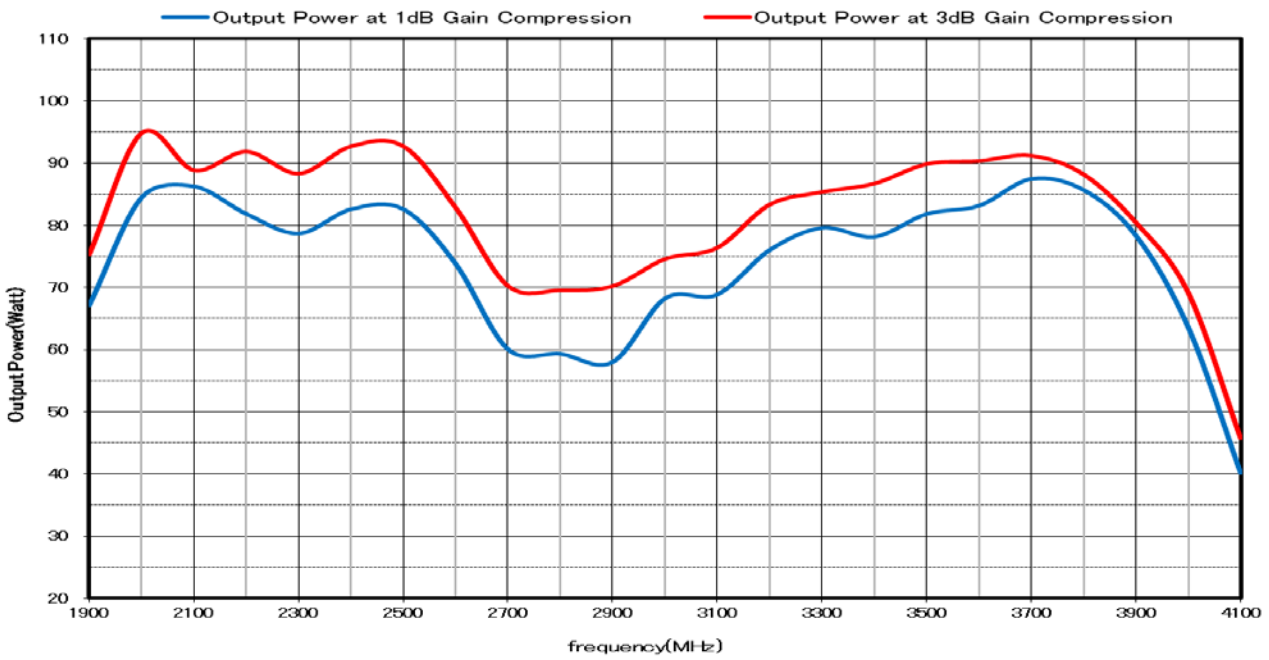

－　代表データ　－

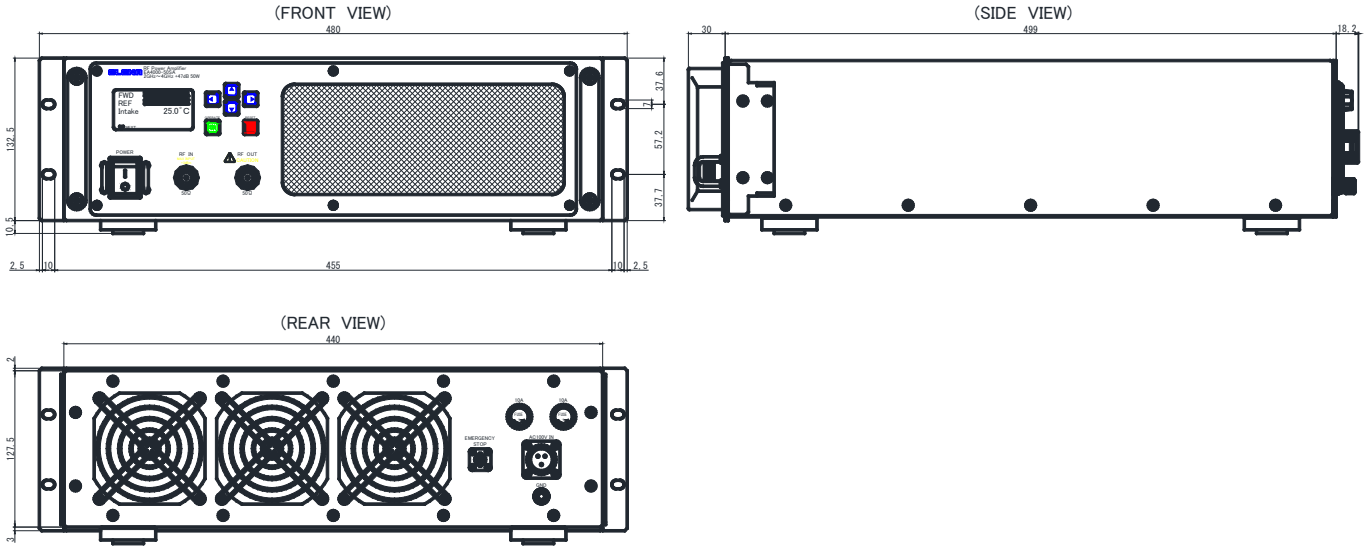

単位　mm

※ 本書に記載された製品の仕様及び外観は、改良のため予告なく変更されることがあります。

Specifications are subject to change without notice.

ELENA エレナ電子株式会社

〒215-0033　神奈川県川崎市麻生区栗木２－７－１

TEL. 044-712-8501　　FAX. 044-712-8502

e-mail　sales@elena-e.co.jp